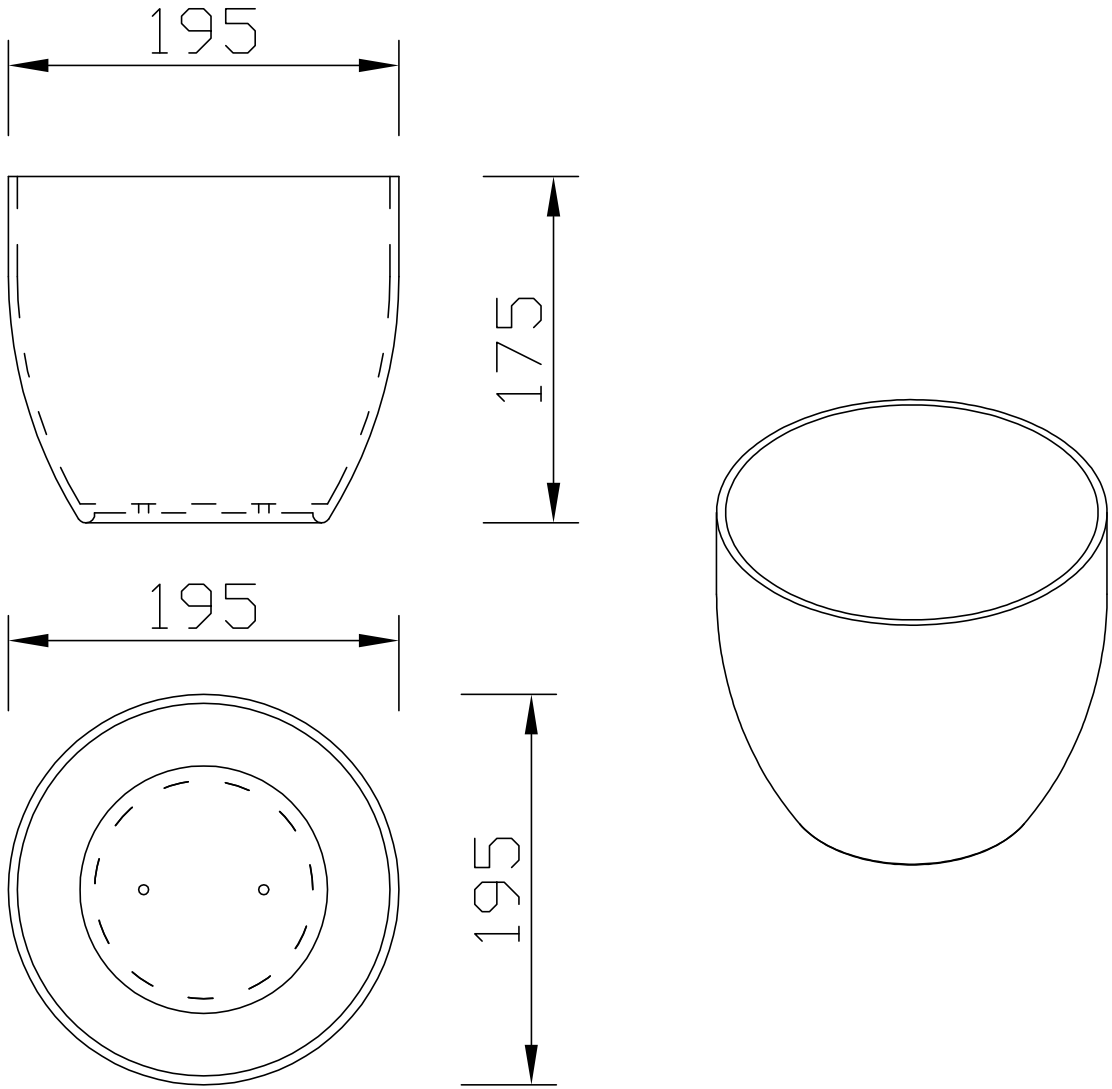

						PP41917		
						φ195×H175		