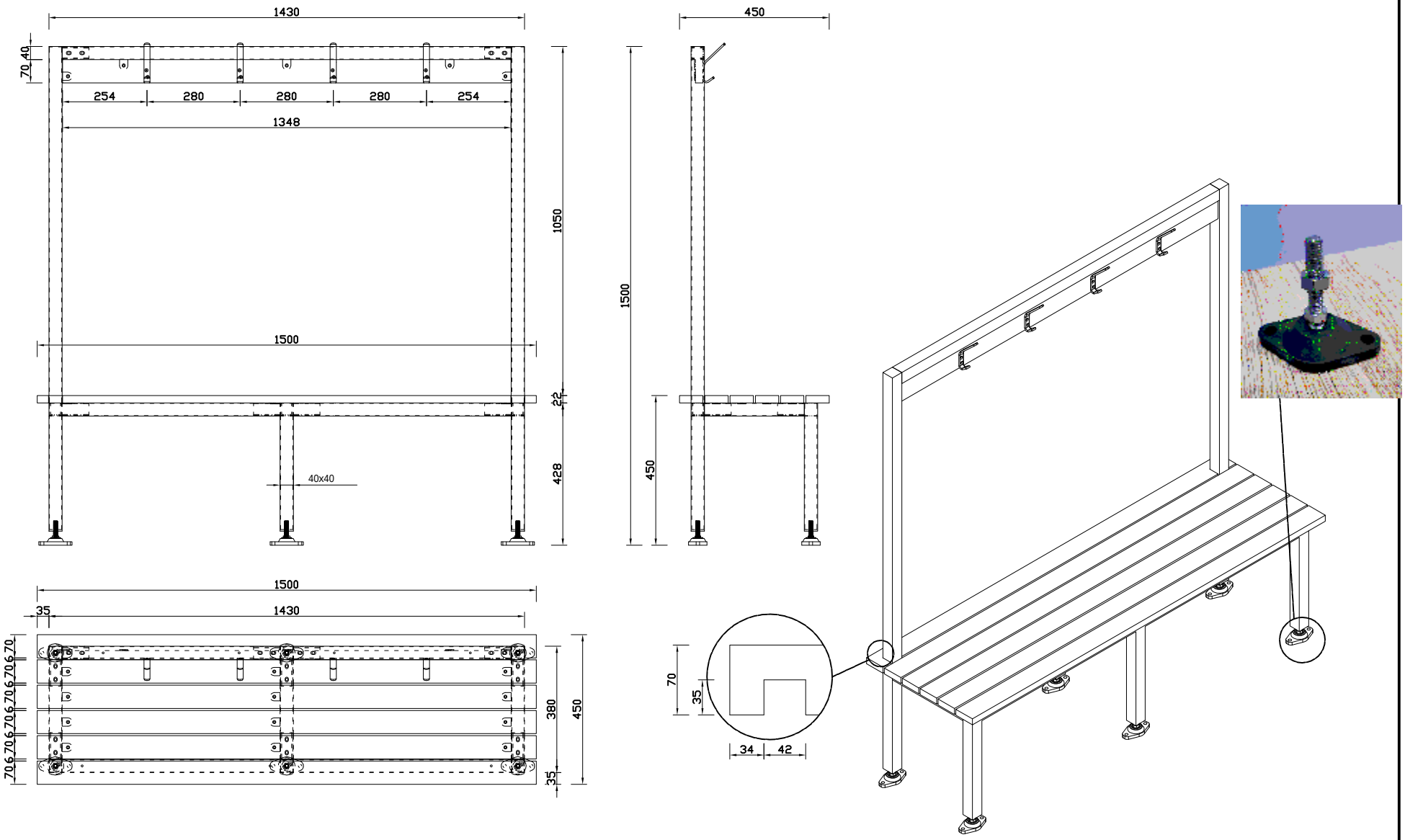

						OHBR15		
						W1500×D450×H1500		