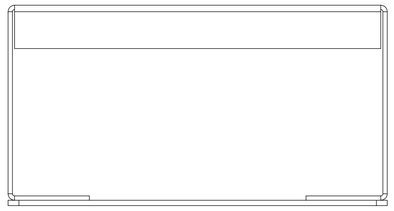

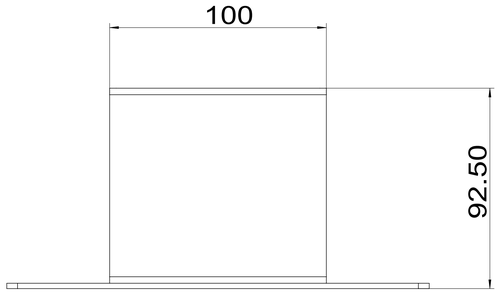
100
92.50

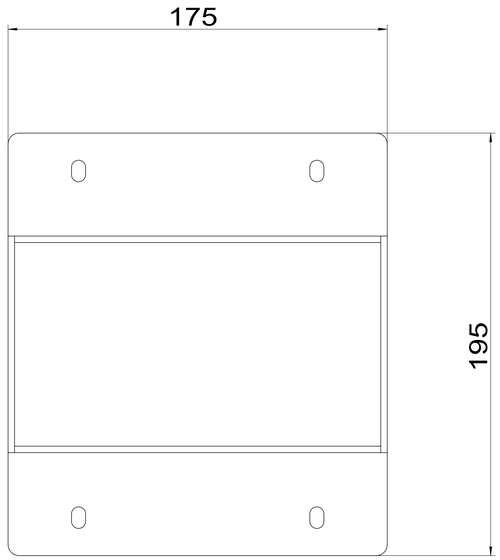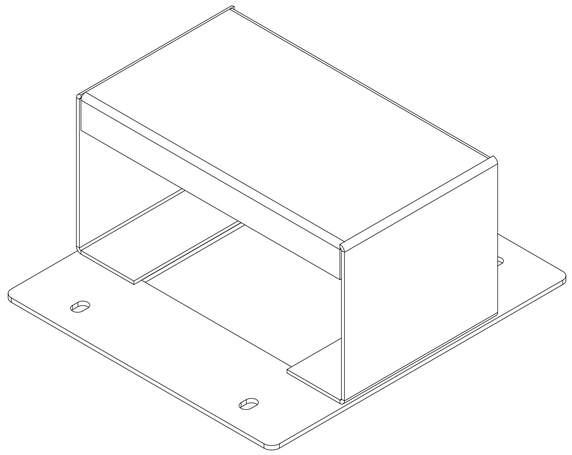
175
195